# POLY STUDIO X72

P10721-001A 07.24

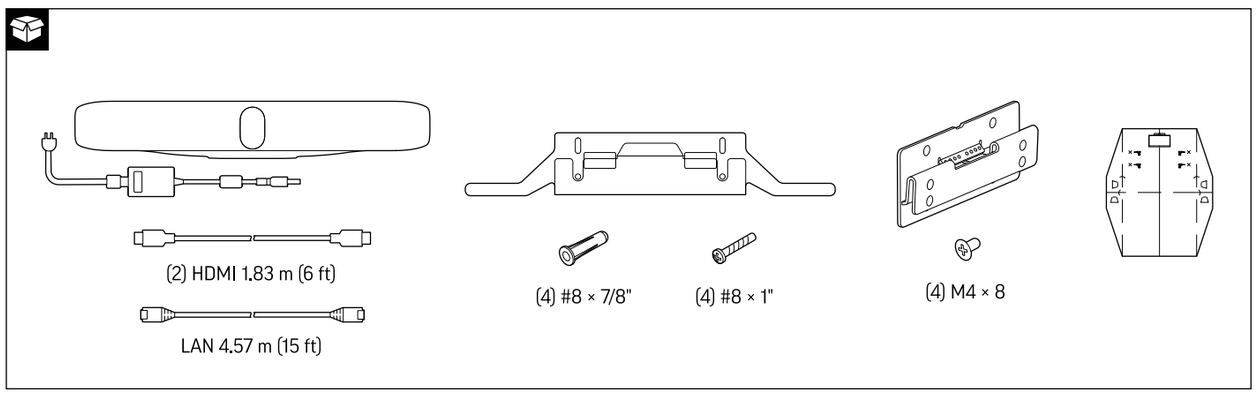


support.hp.com/poly

Poly Studio X72

© 2024 HP Development Company, L.P. All trademarks are the property of their respective owners.

RMN /型號/型号/모델명: PATX-STX-72R; PATX-STX-72N

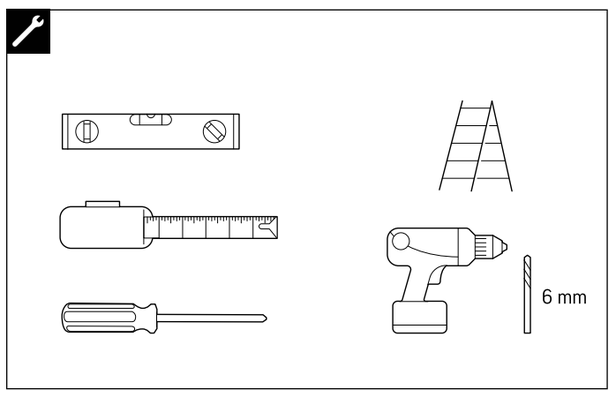


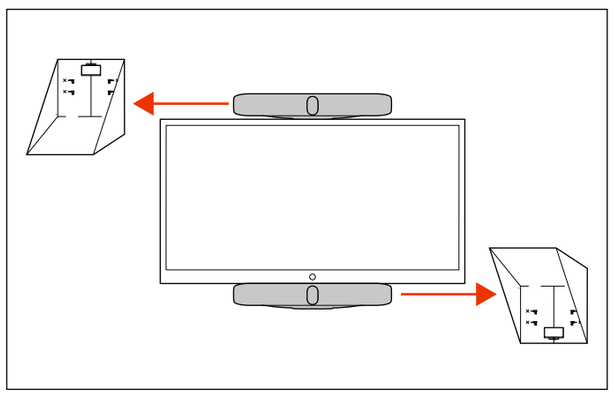

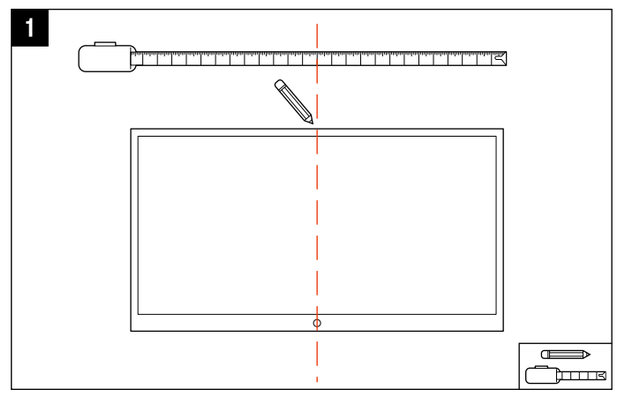


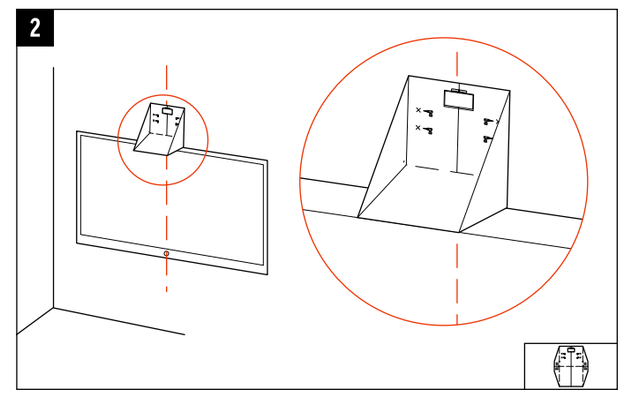


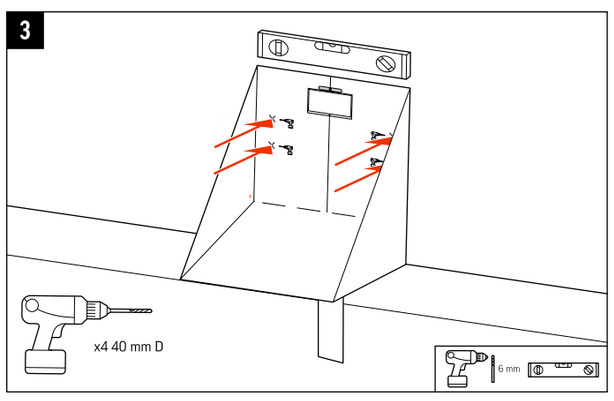


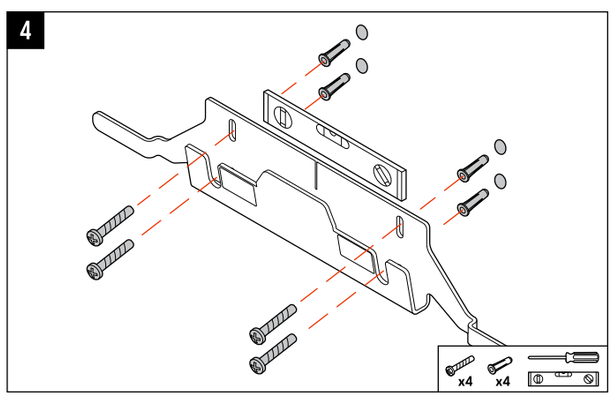


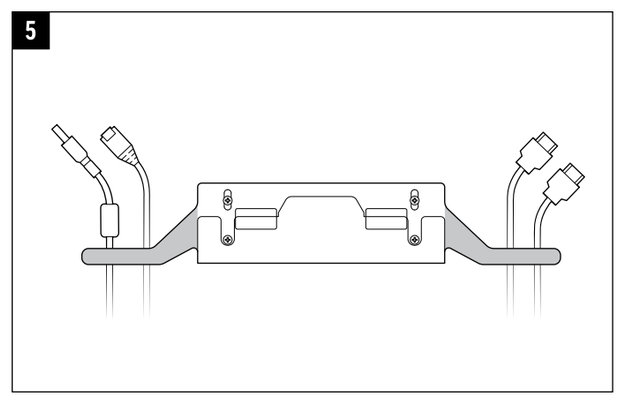


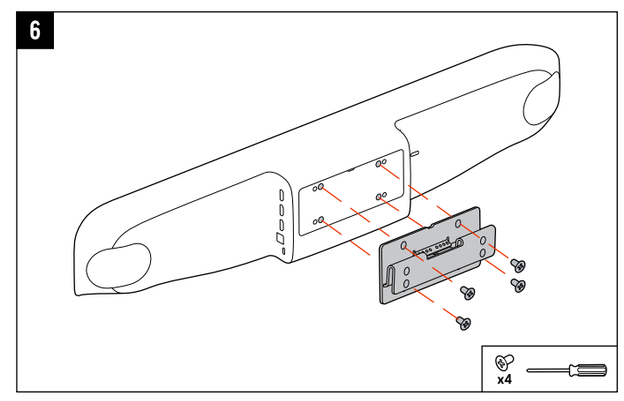


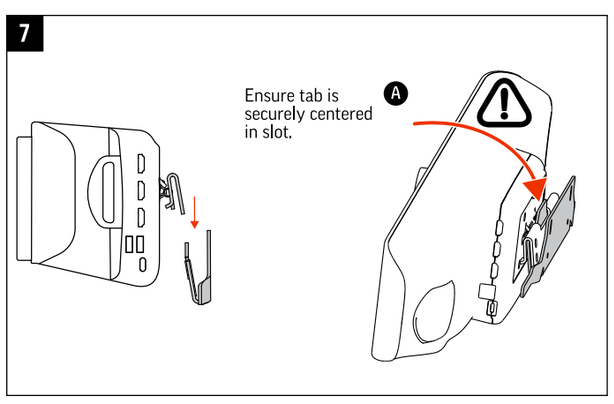


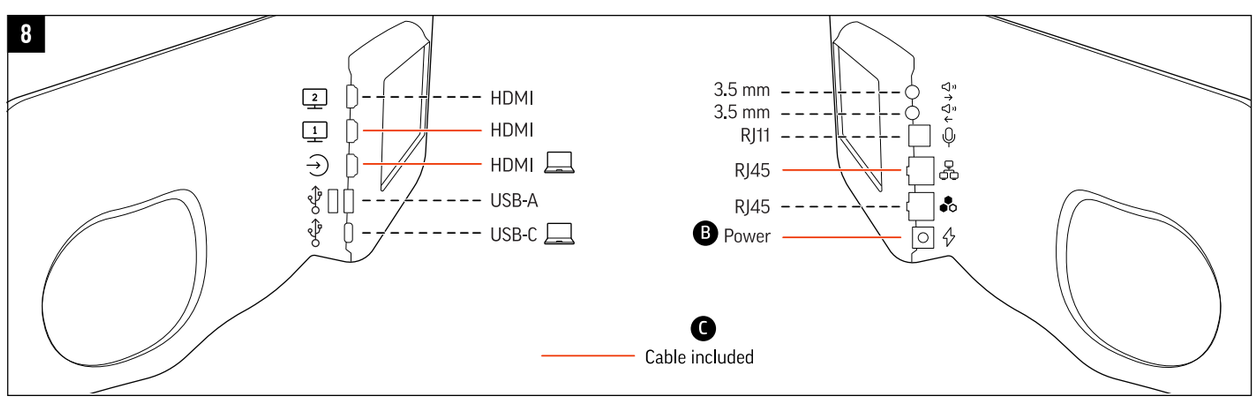


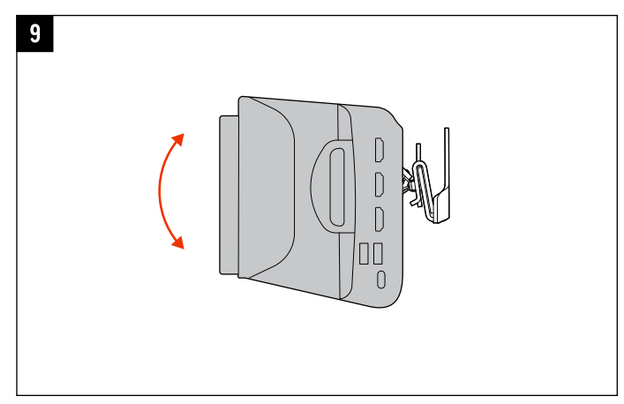


## en ENGLISH

A Ensure tab is securely centered in slot.
B Power
C Cable included

**Product Description and Specifications**
Poly Studio X72 is an all-in-one video bar for large conference spaces.
Camera resolution: 2160p, 4K UHD (3840 x 2160)
Camera type: Dual-lens
Sensitivity (speaker): 83dB (mid speakers); 89 dB (tweeter speakers)
Speaker type: Two-way stereo speakers
Video frame rate: 5 - 30fps
Operating temperature: 32 to 104 °F
Minimum dimensions: 33.1 x 5.3 x 4.6 in
Diagonal field of view (dFoV): 140° (wide); 78° (narrow)
Horizontal field of view (hFoV): 120° (wide); 70° (narrow)
Microphone pickup range (imperial): Up to 25 ft

**Power**
Power supply (provided):
Input: 100-240V ∼ 1.5A 50-60Hz
Output: 12V ⎓ 5.0A 60W
Use only supplied Poly cables and power supply.

**Instructions for Use**
**Place a Call**
You can place an audio or video call to a contact.
1. Go to **Place a Call**.
2. On the **Dialpad** screen, move the slider to **Audio** or **Video**.
3. Enter a number on the dialpad or select **Keyboard** to enter characters.
4. Select **Call**.

**End a Call**
When your call is complete, hang up the call. If you have content such as blackboards, whiteboards, or snapshots, the system asks if you want to keep them.
In a call, do one of the following:
- On your remote control, press **Hang Up**.
- On the screen, select **Menu** > **Hang Up**.

**LED Status Indicators**
Solid white - Device is idle and standing by
Pulsing white - Boot initiation in progress
Pulsing amber - Firmware update or factor restore in progress
Blinking blue and white - Bluetooth pairing
Solid blue - Bluetooth paired
Solid green - Active call in progress
Solid red - Audio mute

**Poly Studio X72 Hardware**

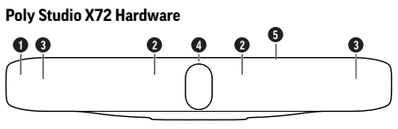

1. Cloth faceplate
2. Microphone Array
3. Speakers
4. Dual cameras
5. LED indicators

**Poly Studio X72 Ports**

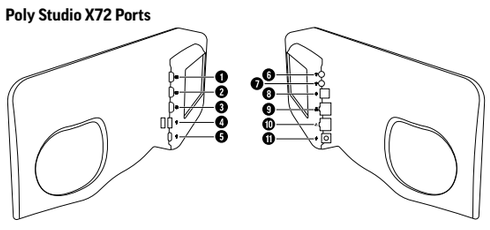

1. HDMI output for the secondary monitor
2. HDMI output for the primary monitor
3. HDMI input for sharing content (for example, from a laptop)
4. USB-A ports
5. USB-C port
6. 3.5 mm audio line in
7. 3.5 mm audio line out
8. Expansion microphone connection
9. LAN connection for the system
10. LLN port
11. Power port

**Maintenance Instructions**
1. Unplug all cables from the device.
2. Spray a medicinal isopropyl alcohol and water solution of 70:30 onto a clean, dry, microfiber cloth, making sure to not oversaturate the cloth.
3. Gently wipe the fabric and surrounding areas.
4. Let the fabric and surrounding areas air-dry completely before reconnecting any cables.

**Troubleshooting**
Search for product information and answers in the Product Documentation at https://docs.poly.com.
Find troubleshooting information in the Knowledge Base at https://h30434.www3.hp.com/.
Contact Technical Support at https://www.hp.com/us-en/contact-hp/contact.html.

**Recycling Poly Products**
Poly offers free recycling of its branded products to users. Detailed information is available at https://hp.com/recycle.

**Storage and Transportation**
Should you need to store the product for a long period of time, you may switch off the mains power supply. Note: Removing power from the product makes it inaccessible remotely for software updates, diagnosis and management.

Period of storage: 7 years under appropriate storage conditions
Storage temperature: -40°C to 60°C
Storage humidity (non-condensing): 5% to 95%
Transportation temperature: -40°C to 70°C
Transportation humidity (non-condensing): 5% to 95%
Maximum altitude: 4876.8 m (16, 000 ft)

**Manufacturing**
Find the date of manufacture on the product or packaging in the following format: YYYYMMDD.

**Product Serial Number**
The product serial number is included on the serial number label in the following format: PMYYWWAAAAAA##.

**Safety and Regulatory**
See the enclosed printed Safety Insert, and refer to the *Poly Studio X Family Safety and Regulatory Guide* on https://hp.support.com/poly for all regulatory and safety guidance prior to setup and configuration.

## ar العربية

A تأكد من تمركز اللسان بإحكام في الفتحة.
B الطاقة
C الكابل مضمن

**وصف المنتج ومواصفاته**
Poly Studio X72 هو شريط فيديو شامل لساحات المؤتمرات الكبيرة.
دقة الكاميرا: 2160p، 4K UHD (3840 x 2160)
نوع الكاميرا: عدسة مزدوجة
الحساسية (مكبر الصوت): 83 ديسيبل (مكبرات الصوت متوسطة المدى) ؛ 89 ديسيبل (مكبرات الصوت تويتر)
نوع مكبر الصوت: مكبرات صوت استريو ثنائية الاتجاه
معدل سرعة الإطارات في الفيديو: 5 - 30 إطار في الثانية
درجة حرارة التشغيل: 32 إلى 104 درجة فهرنهايت
الحد الأدنى للأبعاد: 33.1 x 5.3 x 4.6 بوصة
مجال الرؤية القُطري (dFoV): 140 درجة (واسع)؛ 78 درجة (ضيق)
مجال الرؤية الأفقي (hFoV): 120 درجة (واسع)؛ 70 درجة (ضيق)
نطاق التقاط الميكروفون (إمبراطوري): يصل إلى 25 قدم

**الطاقة**
إمداد الطاقة (مزود):
الدخل: 100-240 فولت ∼ 1.5 أمبير 50-60 هرتز
الخرج: 12 فولت ⎓ 5.0 أمبير 60 وات
استخدم مصدر الطاقة وكابلات Poly المزودة فقط.

**مؤشرات LED الخاصة بالحالة**
أبيض ثابت - الجهاز خامل وفي وضع الاستعداد
أبيض متقطع - بدء التمهيد قيد التنفيذ
كهرماني متقطع - تحديث البرامج الثابتة أو استعادة إعدادات المصنع الافتراضية قيد التنفيذ
أزرق وأبيض بالتبادل - بلوتووث في وضع الاقتران
أزرق ثابت - البلوتووث مقترن
أخضر ثابت - مكالمة نشطة قيد التنفيذ
أحمر ثابت - كتم الصوت

**أجهزة Poly Studio X72**

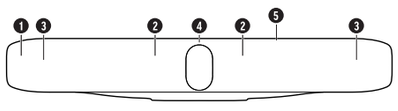

1. قماش اللوحة الوجهية
2. صفيف الميكروفون
3. مكبرات الصوت
4. كاميرات مزدوجة
5. مؤشرات LED

**منافذ Poly Studio X72**

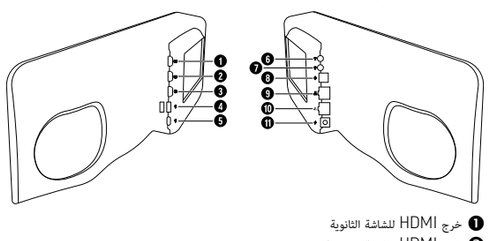

1. خرج HDMI للشاشة الثانوية
2. خرج HDMI للشاشة الرئيسية
3. دخل HDMI لمشاركة المحتوى (على سبيل المثال، من كمبيوتر محمول)
4. منافذ USB-A
5. منفذ USB-C
6. 3.5 مم مدخل الصوت
7. 3.5 مم مخرج الصوت
8. اتصال ميكروفون توسيع النطاق
9. اتصال شبكة محلية (LAN) للنظام
10. منفذ شبكة LLN
11. منفذ الطاقة

**تعليمات الصيانة**
1. افصل جميع الكابلات من الجهاز.
2. قم برش محلول كحول أيزوبروبيلي طبي وماء بنسبة 70:30 على قطعة قماش نظيفة وجافة من الألياف الدقيقة، مع التأكد من عدم التشبع الزائد لقطعة القماش.
3. امسح النسيج والمناطق المحيطة برفق.
4. دع النسيج والمناطق المحيطة تجف في الهواء تمامًا قبل إعادة توصيل أي كابلات.

**استكشاف الأعطال وإصلاحها**
ابحث عن معلومات المنتج والإجابات في مستندات المنتج على الموقع الإلكتروني التالي https://docs.poly.com.
اعثر على معلومات استكشاف الأعطال وإصلاحها في قاعدة المعرفة على الموقع الإلكتروني https://h30434.www3.hp.com/.
اتصل بالدعم الفني على https://www.hp.com/us-en/contact-hp/contact.html.

**التخزين والنقل**
إذا دعت الحاجة إلى تخزين المنتج لفترة طويلة، يمكنك إيقاف تشغيل مصدر إمداد الطاقة الرئيسي. ملاحظة: إن فصل مصدر الطاقة عن المنتج لا يتيح إمكانية الوصول إليه عن بُعد لتحديثات البرنامج وتشخيصه وإدارته.
مدة التخزين: 7 سنوات في ظل ظروف التخزين المناسبة
درجة الحرارة التخزين: -40 درجة مئوية إلى 60 درجة مئوية
رطوبة التخزين (بدون تكاثف): 5% إلى 95%
درجة الحرارة النقل: -40 درجة مئوية إلى 70 درجة مئوية
رطوبة النقل (بدون تكاثف): 5% إلى 95%
أقصى ارتفاع: 4876.8 متر (16,000 قدم)

**الإرشادات التنظيمية وتوجيهات السلامة**
راجع نشرة السلامة المطبوعة المرفقة، وراجع *دليل السلامة والإرشادات التنظيمية لـ Poly Studio X Family* على الموقع الإلكتروني https://hp.support.com/poly للاطلاع على جميع الإرشادات التنظيمية وتوجيهات السلامة قبل الإعداد والتكوين.

## es ESPAÑOL

A Asegúrese de que la lengüeta esté firmemente centrada en la ranura.
B Alimentación
C Cable incluido

**Alimentación**
Fuente de alimentación (incluida):
Entrada: 100-240 V ∼ 1,5 A 50-60 Hz
Salida: 12 V ⎓ 5,0 A 60 W
Use únicamente la fuente de alimentación y los cables de Poly suministrados.

**Hardware de Poly Studio X72**

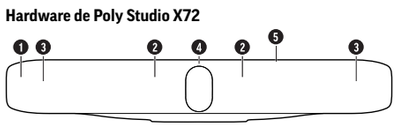

1. Placa frontal de tela
2. Matriz de micrófonos
3. Altavoces
4. Cámaras dobles
5. Indicadores LED

**Puertos de Poly Studio X72**

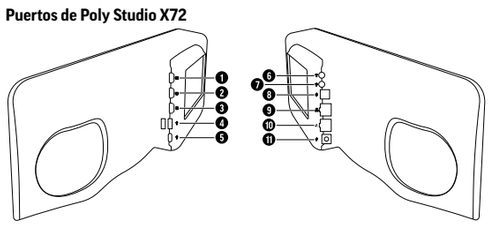

1. Salida HDMI para el monitor secundario
2. Salida HDMI para el monitor principal
3. Entrada HDMI para compartir contenido (por ejemplo, desde un portátil)
4. Puertos USB-A
5. Puerto USB-C
6. Entrada de línea de audio de 3,5 mm
7. Salida de línea de audio de 3,5 mm
8. Conexión de micrófono de expansión
9. Conexión LAN para el sistema
10. Puerto LLN
11. Puerto de alimentación

**Instrucciones de mantenimiento**
1. Desconecte todos los cables del dispositivo.
2. Rocíe una solución de alcohol isopropílico medicinal y agua con una relación de mezcla de 70:30 en un paño de microfibras limpio y seco, asegurándose de no saturar el paño en exceso.
3. Limpie suavemente la tela y las zonas circundantes.
4. Deje que la tela y las zonas circundantes se sequen al aire por completo antes de volver a conectar ningún cable.

**Resolución de problemas**
Busque información y respuestas sobre el producto en la documentación del producto en https://docs.poly.com.
Encontrará información para resolver problemas en la Knowledge Base en https://h30434.www3.hp.com/.
Contacte con el servicio de soporte técnico en https://www.hp.com/us-en/contact-hp/contact.html.

**Seguridad y normativas**
Consulte el folleto de seguridad impreso que se adjunta y consulte la guía *Poly Studio X Family Safety and Regulatory Guide* en https://hp.support.com/poly para obtener toda la orientación sobre normativas y seguridad antes de la instalación y la configuración.

## id INDONESIA

**Nomor Registrasi di Kementerian Perdagangan:** IMKG.1396.07.2024

**Importir:** PT. Hewlett-Packard Indonesia
**Alamat:** Gedung Perkantoran Prudential Centre.Kota Kasablanka Lantai 9, JL. Casablanca Kav. 88 Menteng Dalam, Tebet .12870 Jakarta Selatan, Indonesia

A Pastikan tab berada di tengah slot dengan aman.
B Daya
C Termasuk kabel

**Deskripsi dan Spesifikasi Produk**
Poly Studio X72 adalah bilah video lengkap untuk ruang konferensi besar.
Resolusi kamera: 2160p, 4K UHD (3840 x 2160)
Jenis kamera: Lensa-ganda
Sensitivitas (speaker): 8 3dB (speaker tengah); 89 dB (tweeter speaker)
Jenis speaker: Speaker stereo dua arah
Kecepatan frame video: 5 - 30fps
Suhu pengoperasian: 0 hingga 40 °C
Dimensi minimum: 84,074 x 13,462 x 11,684 cm
Bidang pandang diagonal (dFoV): 140° (lebar); 78° (sempit)
Bidang pandang horizontal (hFoV): 120° (lebar); 70° (sempit)
Rentang pengambilan mikrofon (imperial): Hingga 7,62 meter

**Daya**
Sumber daya listrik (disediakan):
Input: 100-240V ∼ 1.5A 50-60Hz
Output: 12V ⎓ 5.0A 60W
Hanya gunakan sumber daya listrik dan kabel Poly yang disertakan.

**Petunjuk Penggunaan**
**Melakukan Panggilan**
Anda bisa melakukan panggilan audio atau video ke kontak.
1. Buka **Lakukan Panggilan**.
2. Pada layar **Dialpad** , gerakkan penggeser ke **Audio** atau **Video**.
3. Masukkan nomor pada dialpad atau pilih **Keyboard** untuk memasukkan karakter.
4. Pilih **Panggil**.

**Mengakhiri Panggilan**
Saat panggilan selesai, tutup panggilannya. Jika Anda memiliki konten seperti blackboard, whiteboard, atau cuplikan, sistem akan menanyakan apakah Anda ingin menyimpannya.
Saat melakukan panggilan, lakukan salah satu hal berikut:
- Di remote control Anda, tekan **Tutup**.
- Pada layar, pilih **Menu** > **Tutup**.

**Indikator Status LED**
Menyala putih - Perangkat dalam keadaan diam dan siaga
Berkedip putih - Inisiasi booting sedang berlangsung
Berkedip kuning - Pembaruan firmware atau pemulihan faktor sedang berlangsung
Berkedip biru dan putih - pemasangan Bluetooth
Menyala biru - Bluetooth dipasangkan
Menyala hijau - Panggilan aktif sedang berlangsung
Menyala merah - Audio senyap

**Perangkat Keras Poly Studio X72**

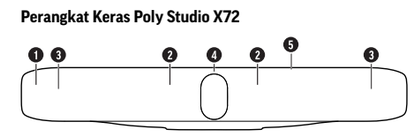

1. Cloth faceplate (Pelindung kain)
2. Array Mikrofon
3. Speaker (Pengeras Suara)
4. Kamera ganda
5. Indikator LED

**Port Poly Studio X72**

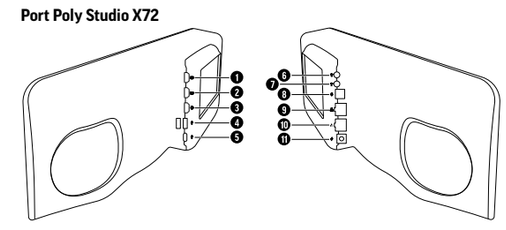

1. Output HDMI untuk monitor sekunder
2. Output HDMI untuk monitor utama
3. Input HDMI untuk berbagi konten (misalnya, dari laptop)
4. Port USB-A
5. Porta USB-C
6. Saluran audio masuk 3,5 mm
7. Saluran audio keluar 3,5 mm
8. Koneksi mikrofon ekspansi
9. Koneksi LAN untuk sistem
10. Port LLN
11. Port Daya

**Petunjuk Perawatan**
1. Lepaskan semua kabel dari perangkat.
2. Semprotkan larutan obat alkohol isopropil dan air dengan perbandingan 70:30 ke kain mikrofiber yang bersih dan kering, pastikan kain tidak terlalu basah.
3. Seka kain dan area sekitarnya dengan lembut.
4. Biarkan kain dan area sekitarnya benar-benar kering sebelum menyambungkan kembali kabel apa pun.

**Memecahkan Masalah**
Cari informasi produk dan jawabannya di Dokumentasi Produk di https://docs.poly.com.
Temukan informasi pemecahan masalah di Basis Pengetahuan di https://h30434.www3.hp.com/.Hubungi Dukungan Teknis di https://www.hp.com/us-en/contact-hp/contact.html.

**Keamanan dan Peraturan**
Lihat Sisipan Panduan Keamanan tercetak yang terlampir, dan merujuklah ke *Panduan Keamanan dan Peraturan Poly Studio X Family* di https://hp.support.com/poly untuk semua panduan peraturan dan keamanan sebelum pengaturan dan konfigurasi.

## ko 한국어

Ⓐ 탭이 슬롯 중앙에 단단히 고정되었는지 확인합니다.

Ⓑ 전원

Ⓒ 케이블 포함됨

**제품 설명 및 사양**
Poly Studio X72는 대형 회의 공간을 위한 올인원 비디오 바입니다.
카메라 해상도: 2160p, 4K UHD(3840 x 2160)
카메라 유형: 듀얼 렌즈
감도(스피커): 83dB(미드 스피커), 89dB(트위터 스피커)
스피커 유형: 2웨이 스테레오 스피커
비디오 프레임 속도: 5 - 30fps
작동 온도: 32 to 104 °F
최소 크기: 33.1 x 5.3 x 4.6인치
대각선 시야각(dFoV): 140°(광각); 78°(협각)
수평 시야각(dFoV): 120°(광각); 70°(협각)
마이크 픽업 범위(영국식 단위): 최대 25피트

## kz KAZAKH

Ⓐ Қойындының ұяшықта мықтап орналасқанына көз жеткізіңіз.

Ⓑ Қуат

Ⓒ Кабель қоса берілген

**Өнімнің сипаттамасы және спецификациясы**
Poly Studio X72 - бұл үлкен конференц-залдарға арналған көп функциялы бейне жолақ.
Камераның ажыратымдылығы: 2160p, 4K UHD (3840 x 2160)
Камера түрі: Қос линза
Сезімталдық (динамик): 83 дб (орташа динамиктер); 89 дб (жоғары жиілікті динамиктер)
Динамик түрі: Екі жақты стерео динамиктер
Бейне кадрының жиілігі: 5-30 кадр/сек
Жұмыс температурасы: 32... 104° F
Минималды өлшемдер: 33,1 x 5,3 x 4,6 дюйм
Диагональды көру өрісі (dFoV): 140° (кең); 78° (тар)
Диагональды көру өрісі (dFoV): 120° (кең); 70° (тар)
Микрофон істейтін радиус (жоғары): 25 футқа дейін

**Қуат**
Қуат көзі (бар):
Кіріс қуат: 100-240 В ∼ 1,5 А 50-60 Гц
Шығыс қуат: 12 В ⎓ 5,0 А 60 Вт
Тек берілген Poly кабельдері мен қуат көзін пайдаланыңыз.

**LED күйінің индикаторы**
Тегіс ақ түс - Құрылғы күту режимінде тұр
Лүпілдеп тұрған ақ түс - Жүктеу басталуда
Лүпілдеп тұрған көк түсті - Жабдық жаңаруда немесе зауыттық параметрлерді қалпына келтіру жұмыстары жүргізілуде
Жыпылықтайтын көк және ақ түс - Bluetooth-ті жұптастыру орындалуда
Тегіс көк түс - Bluetooth жұптастырылды
Тегіс жасыл түс - Белсенді қоңырау орындалуда
Тегіс қызыл түс - Дыбысты өшіру

**Poly Studio X72 жабдығы**

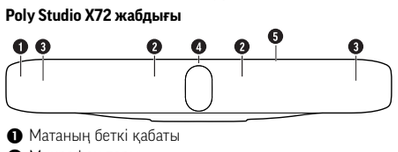

❶ Матаның беткі қабаты
❷ Микрофон торы
❸ Динамиктер
❹ Қос камера
❺ ЖАРЫҚДИОДТЫ индикаторлар

**Poly Studio X72 порттары**

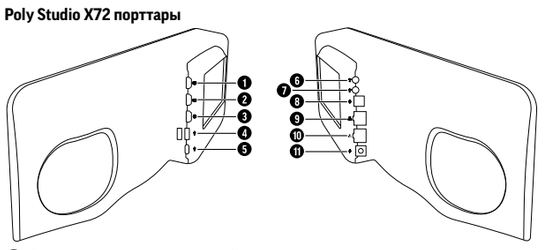

❶ Екінші мониторға арналған HDMI шығысы
❷ Негізгі мониторға арналған HDMI шығысы
❸ Мазмұнды бөлісуге арналған HDMI кірісі (мысалы, ноутбуктен)
❹ USB-A порттары
❺ USB-C порты
❻ 3,5 мм аудио желісі кірісі
❼ 3,5 мм аудио желісі шығысы
❽ Кеңейту микрофонын қосу
❾ Жүйенің жергілікті жүйеге қосылуы
❿ LLN порты
⓫ Қуат порты

**Техникалық күтім жөніндегі нұсқаулар**
1. Барлық кабельдерді құрылғыдан ажыратыңыз.
2. Дәрілік изопропил спирті мен су ерітіндісін 70:30 қатынасында таза, құрғақ, микроталшықты шүберекке себіңіз, матаның шамадан тыс суланбағанына көз жеткізіңіз.
3. Матаны және оның айналасын ақырын сүртіңіз.
4. Қандай да бір кабельдерді қайта жалғамас бұрын мата мен оның айналасын толығымен құрғатыңыз.

**Ақауларды жою**
Өнім туралы ақпарат пен жауаптарды https://docs.poly.com сайтындағы Өнім құжаттамасынан іздеіңіз.
Ақаулықтарды жою туралы ақпаратты Білім базасынан https://h30434.www3.hp.com/ сілтемесіне өтіп табыңыз.
Техникалық қолдау көрсету бөлімімен https://www.hp.com/us-en/contact-hp/contact.html сілтемесі бойынша хабарласыңыз.

**Сақтау және тасымалдау**
Өнімді ұзақ уақыт бойы сақтау керек болса, электр қуатын ажыратуға болады.
Ескертпе: Өнімнің қуатын өшірсеңіз, бағдарламалық құралды жаңарту, диагностика жасау және басқару қызметтері қол жетімді болмауы мүмкін.

Сақтау мерзімі: тиісті сақтау шарттары сақталғанда, 7 жыл
Сақтау температурасы: -40 °C және 60 °C аралығында
Сақтау ылғалдылығы (конденсациясыз): 5-95%
Тасымалдау температурасы: -40 °C және 70 °C аралығында
Тасымалдау ылғалдылығы (конденсациясыз): 5-95%
Теңіз деңгейінен жоғары максималды биіктік: 4876,8 м (16 000 фут)

**Өндіру**
Өндірілген күні өнімде немесе өнімнің сыртқы қаптамасында мына форматта берілген: YYYYMMDD.

**Қауіпсіздік пен нормативтер туралы ақпарат**
Орнату және конфигурациялау алдында қосымша берілген қауіпсіздік техникасы жөніндегі баспа қосымша парағын қараңыз және барлық нормативтік және қауіпсіздік нұсқауларды https://hp.support.com/poly сілтемесі бойынша *Poly Studio X Family Қауіпсіздік және нормативтер туралы нұсқаудан* қараңыз.

**Local Representative**
HP Global Trading B.V., Kazakhstan Branch, Republic of Kazakhstan, 050040, Almaty, Bostandykskiy District, Al Farabi Avenue 77/7

## pt PORTUGUÊS

Ⓐ Certifique-se de que a patilha está bem centrada na ranhura.

Ⓑ Alimentação

Ⓒ Cabo incluído

**Alimentação**
Fonte de alimentação (fornecida):
Entrada: 100-240 V ∼ 1,5 A 50-60 Hz
Saída: 12 V ⎓ 5,0 A 60 W
Utilize apenas os cabos e a fonte de alimentação Poly fornecidos.

**Hardware da Poly Studio X72**

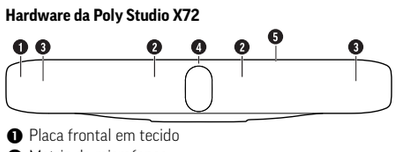

❶ Placa frontal em tecido
❷ Matriz de microfones
❸ Altifalantes
❹ Câmaras duplas
❺ Indicadores LED

**Portas da Poly Studio X72**

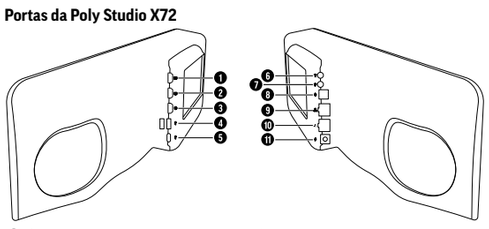

❶ Saída HDMI para o monitor secundário
❷ Saída HDMI para o monitor principal
❸ Entrada HDMI para partilha de conteúdo (por exemplo, a partir de um computador portátil)
❹ Portas USB-A
❺ Porta USB-C
❻ Entrada de áudio de 3,5 mm
❼ Saída de áudio de 3,5 mm
❽ Ligação do microfone de expansão
❾ Ligação LAN para o sistema
❿ Porta LLN
⓫ Porta de alimentação

**Instruções de manutenção**
1. Desligue todos os cabos do dispositivo.
2. Pulverize uma solução medicinal de álcool isopropílico e água, numa proporção de 70:30, num pano de microfibra limpo e seco, tendo o cuidado de não molhar demasiado o pano.
3. Limpe cuidadosamente o tecido e as zonas adjacentes.
4. Deixe o tecido e as zonas circundantes secarem completamente ao ar antes de voltar a ligar algum cabo.

**Resolução de problemas**
Pode encontrar informações e respostas sobre o produto na documentação do produto em https://docs.poly.com.
Encontre informações sobre resolução de problemas na Base de Dados de Conhecimento em https://h30434.www3.hp.com/.
Contacte o apoio técnico através do site https://www.hp.com/us-en/contact-hp/contact.html.

**Segurança e regulamentação**
Consulte o folheto de segurança impresso incluído e consulte o *Guia de Segurança e Regulamentação da Poly Studio X Family* em https://hp.support.com/poly para obter todas as orientações regulamentares e de segurança antes da instalação e configuração do aparelho.

Este equipamento não tem direito à proteção contra interferência prejudicial e não pode causar interferência em sistemas devidamente autorizados. Para maiores informações consulte o site da ANATEL - www.anatel.gov.br.

## ru РУССКИЙ

Ⓐ Язычок вставлен по центру в пазе.

Ⓑ Питание

Ⓒ Кабель в комплекте

**Описание и характеристики продукта**
Аудиовидеосистема Poly Studio X72 – единое решение для организации видео- и аудиоконференций в больших залах.
Разрешение камеры: 2160p, 4K UHD (3840x2160)
Тип камеры: Двухобъективная
Чувствительность (динамики): 83 дБ (среднечастотные); 89 дБ (высокочастотные)
Тип громкоговорителя: Двухполосные громкоговорители
Частота обновления видео: 5-30 к/с
Рабочая температура: 0-40 °C
Минимальные размеры: 84 x 13 x 10 см
Поле зрения по диагонали (dFoV): 140° (широкий); 78° (узкий)
Поле зрения по горизонтали (dFoV): 120° (широкий); 70° (узкий)
Расстояние до микрофона: До 7,62 м

**Электропитание**
Блок питания (в комплекте):
Входное напряжение: 100-240 В ∼ 1,5 А 50-60 Гц
Выходное напряжение: 12 В ⎓ 5,0 А 60 Вт
Допускается использование только кабелей Poly из комплекта поставки.

**Индикаторы состояния**
Белый – устройство неактивно, в режиме ожидания
Белый пульсирующий – инициализация загрузки
Янтарный пульсирующий – обновление микропрограммы или восстановление заводских настроек
Мигающий синий и белый – регистрация Bluetooth
Синий – сопряжено с устройством Bluetooth
Зеленый – выполняется активный вызов
Красный – звук отключен

**Основные компоненты Poly Studio X72**

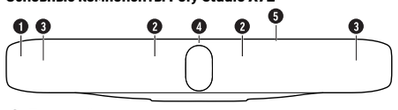

❶ Тканевый гриль
❷ Линейка микрофонов
❸ Динамики
❹ Сдвоенная камера
❺ Индикаторы состояния

**Разъемы Poly Studio X72**

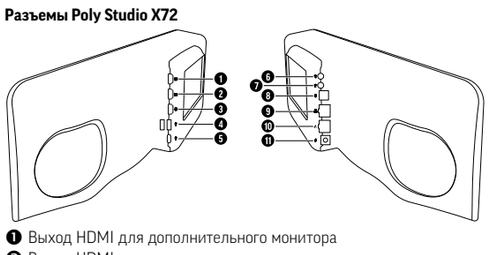

❶ Выход HDMI для дополнительного монитора
❷ Выход HDMI для основного монитора
❸ Вход HDMI для демонстрации контента (например, с ноутбука)
❹ Разъемы USB-A
❺ Разъем USB-C
❻ Линейный вход 3,5 мм
❼ Линейный выход 3,5 мм
❽ Дополнительный микрофон
❾ Разъем локальной сети системы
❿ Разъем LLN
⓫ Гнездо адаптера питания

**Обслуживание**
1. Отключите все кабели от устройства.
2. Распылите раствор медицинского изопропилового спирта в воде в соотношении 70:30 на чистую сухую ткань из микрофибры, но не увлажняйте ее слишком сильно.
3. Аккуратно протрите тканевый гриль и поверхности.
4. Дайте ткани и поверхностям полностью просохнуть на воздухе, затем подключите кабели.

**Устранение неполадок**
Сведения об изделии и ответы на вопросы имеются в документации продуктов на сайте https://docs.poly.com.
Информация об устранении неполадок имеется в базе знаний https://h30434.www3.hp.com/.
Связь с технической поддержкой https://www.hp.com/us-en/contact-hp/contact.html.

**Хранение и транспортировка**
При необходимости хранить изделие в течение длительного времени следует отключить устройство от сети. Примечание. После отключения питания устройства удаленное обновление программного обеспечения, диагностика и управление становятся невозможными.

Срок хранения: 7 лет при надлежащих условиях хранения
Температура хранения: от –40 °C до 60 °C
Влажность при хранении (без конденсации): от 5% до 95%
Температура транспортировки: от –40 °C до 70 °C
Влажность при транспортировке (без конденсации): от 5% до 95%
Максимальная высота над уровнем моря: 4876,8 м

**Дата изготовления**
Дата изготовления указана снаружи на изделии или упаковке в следующем формате: ГГГГММДД.

**Безопасность и нормативное регулирование**
Перед установкой и настройкой оборудования изучите все нормативные документы и рекомендации по безопасности, ознакомьтесь с печатным вкладышем по технике безопасности и смотрите *Руководство пользователя по технике безопасности и нормативному регулированию Poly Studio X Family* на https://hp.support.com/poly.

## sr SRPSKI

Ⓐ Uverite se da je jezičak bezbedno centriran u žlebu.

Ⓑ Snaga

Ⓒ Kabl priložen

**Opis i specifikacija proizvoda**
Poly Studio X72 je sve-u-jednom video bar sistem za velike konferencijske prostorije.
Rezolucija kamere: 2160p, 4K UHD (3840 x 2160)
Tip kamere: Sa dva sočiva
Osetljivost (zvučnik): 83 dB (srednjetonski zvučnici); 89 dB (visokotonski zvučnici)
Tip zvučnika: Dvosmerni stereo zvučnici
Brzina video snimanja: 5 – 30 fps
Radna temperatura: 32 °F do 104 °F
Minimalne dimenzije: 33,1 x 5,3 x 4,6 in
Dijagonalno vidno polje (dFoV): 140° (široko); 78° (usko)
Horizontalno vidno polje (dFoV): 120° (široko); 70° (usko)
Domet osetljivosti mikrofona (imperijalna mera): Do 25 ft

**Snaga**
Napajanje (priloženo):
Ulaz: 100–240 V ∼ 1,5 A 50–60 Hz
Izlaz: 12 V ⎓ 5,0 A 60 W
Koristite samo priložene Poly kablove i napajanje.

**Uputstvo za upotrebu**
**Upućivanje poziva**
Kontaktu možete uputiti audio ili video poziv.
1. Idite na **Uputi poziv**.
2. Na ekranu **Tastatura za unos brojeva** pomerite klizač na postavku **Audio** ili **Video**.
3. Unesite broj putem tastature za unos brojeva ili izaberite **Tastatura za unos brojeva** da biste uneli slova.
4. Izaberite **Poziv**.

**Završetak poziva**
Kada završite poziv, prekinite vezu. Ako imate neki sadržaj kao što su crne table, bele table ili snimci, sistem će vas pitati da li želite da ih zadržite.
U toku poziva obavite jedno od sledećeg:
- Na daljinskom upravljaču pritisnite **Prekini**.
- Na ekranu izaberite **Meni** > **Prekini**.

**LED indikatori statusa**
Neprekidno belo – uređaj je na čekanju i u stanju pripravnosti
Pulsirajuće belo – u toku je inicijalizacija pokretanja
Pulsirajuće žuto – u toku je ažuriranje firmvera ili vraćanje na fabrička podešavanja
Naizmenično plavo i belo – uparivanje sa Bluetooth uređajem
Neprekidno plavo – Bluetooth uparen
Neprekidno zeleno – aktivni poziv je u toku
Neprekidno crveno – isključen zvuk

**Poly Studio X72 – hardver**

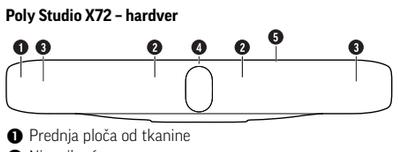

❶ Prednja ploča od tkanine
❷ Niz mikrofona
❸ Zvučnici
❹ Dvostruke kamere
❺ LED indikatori

**Poly Studio X72 – priključci**

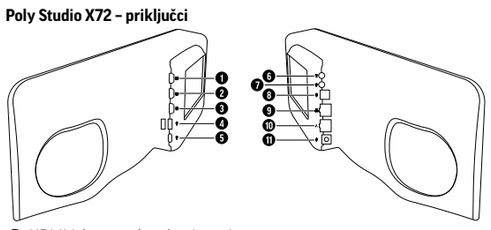

❶ HDMI izlaz za sekundarni monitor
❷ HDMI izlaz za primarni monitor
❸ HDMI ulaz za deljenje sadržaja (na primer, sa prenosnog računara)
❹ USB-A priključci
❺ USB-C priključak
❻ 3,5 mm audio linijski ulaz
❼ 3,5 mm audio linijski izlaz
❽ Produžna veza za mikrofon
❾ LAN veza za sistem
❿ LLN priključak
⓫ Priključak za napajanje

**Uputstvo za održavanje**
1. Odvojte sve kablove od uređaja.
2. Naprskajte rastvor medicinskog izopropil-alkohola i vode u odnosu 70:30 na čistu, suvu krpu od mikrovlakana, pazeći da se ne nakvasi previše.
3. Nežno prebrišite tkaninu i okolne oblasti.
4. Ostavite da se tkanina i okolne oblasti potpuno osuše na vazduhu pre ponovnog priključivanja kablova.

**Otklanjanje problema**
Informacije o proizvodu i odgovore potražite u dokumentaciji o proizvodu na veb-lokaciji https://docs.poly.com.
Informacije o otklanjanju problema potražite u bazi znanja na veb-lokaciji https://h30434.www3.hp.com/.
Tehničku podršku kontaktirajte na veb-lokaciji https://www.hp.com/us-en/contact-hp/contact.html.

**Skladištenje i transport**
Ako je potrebno da uskladištite proizvod na duži vremenski period, možete isključiti mrežno napajanje. Napomena: Odvajanjem napajanja od proizvoda on će postati daljinski nedostupan za ažuriranja softvera, dijagnostiku i upravljanje.

Period skladištenja: 7 godina u odgovarajućim uslovima skladištenja
Temperatura skladištenja: -40 °C do 60 °C
Vlažnost vazduha pri skladištenju (bez kondenzacije): 5% do 95%
Temperatura transporta: -40 °C do 70 °C
Vlažnost vazduha pri transportu (bez kondenzacije): 5% do 95%
Maksimalna nadmorska visina: 4.876,8 m (16.000 ft)

**Bezbednost i regulativa**
U priloženom odštampanom sigurnosnom umetku, kao i u dokumentu *Poly Studio X Family – vodič za bezbednost i propise* na veb-lokaciji https://hp.support.com/poly potražite sve regulatorne i bezbednosne smernice pre podešavanja i konfigurisanja.

## tr TÜRKÇE

Ⓐ Sekmenin yuvaya sabit biçimde ortalanmasını sağlayın.

Ⓑ Güç

Ⓒ Kablo dahildir

**Ürün Açıklaması ve Spesifikasyonlar**
Poly Studio X72, büyük konferans alanları için hepsi bir arada video çubuğudur.
Kamera çözünürlüğü: 2160p, 4K UHD (3840 x 2160)
Kamera tipi: Çift lens
Hassasiyet (hoparlör): 83 dB (mid hoparlörler); 89 dB (tiz hoparlörler)
Hoparlör türü: İki yollu stereo hoparlörler
Video çerçeveleme hızı: 5 - 30 fps
Çalışma sıcaklığı: 32 ila 104 °F
Minimum boyutlar: 33,1 x 5,3 x 4,6 inç
Çapraz görüş alanı (dFoV): 140° (geniş); 78° (dar)
Yataygörüş alanı (dFoV): 120° (geniş); 70° (dar)
Mikrofon yayın aralığı (emperyal): En fazla 25 ft

**Güç**
Güç kaynağı (sunulur):
Giriş: 100-240 V ∼ 1,5 A 50-60 Hz
Çıkış: 12 V ⎓ 5,0 A 60 W
Yalnızca birlikte sunulan Poly kabloları ve güç kaynağını kullanın.

**LED Durum Göstergeleri**
Sürekli beyaz - Cihaz boşta ve beklemede
Hızla yanıp sönen beyaz - Önyükleme başlatma işlemi devam ediyor
Hızla yanıp sönen sarı - Firmware güncellemesi veya fabrika ayarlarına geri yükleme devam ediyor
Yanıp sönen mavi ve beyaz - Bluetooth eşleştiriliyor
Sürekli mavi - Bluetooth eşleştirildi
Sürekli ışık - Aktif arama işlemde
Sürekli kırmızı - Sessize alındı

**Poly Studio X72 Donanımı**

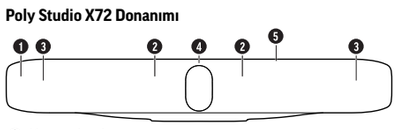

❶ Kumaş kaplama
❷ Mikrofon dizilimi
❸ Hoparlörler
❹ İkili kameralar
❺ LED göstergeler

**Poly Studio X72 Bağlantı Noktaları**

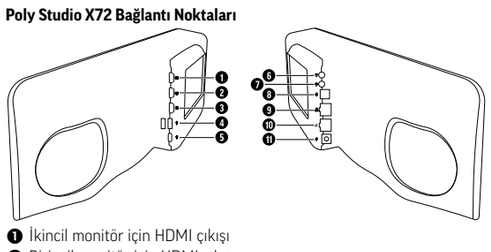

❶ İkincil monitör için HDMI çıkışı
❷ Birincil monitör için HDMI çıkışı
❸ İçerik paylaşımı için HDMI girişi (örneğin dizüstü bilgisayardan)
❹ USB-A bağlantı noktaları
❺ USB-C bağlantı noktası
❻ 3,5 mm ses hat girişi
❼ 3,5 mm ses hat çıkışı
❽ Uzatma mikrofon bağlantısı
❾ Sistem için LAN bağlantısı
❿ LLN bağlantı noktası
⓫ Güç bağlantı noktası

**Bakım Talimatları**
1. Tüm kabloları cihazdan çıkarın.
2. Beze fazla emdirmediğinizden emin olarak temiz ve kuru mikrofiber bir beze 70:30 oranında tıbbi izopropil alkol ve su solüsyonu püskürtün.
3. Kumaşı ve çevresindeki bölgeleri nazikçe silin.
4. Herhangi bir kabloyu yeniden bağlamadan önce, kumaş ve çevresindeki bölgelerin havayla tamamen kurumasına izin verin.

**Sorun Giderme**
Ürün bilgisinde ve şu adreste bulunan Ürün Dokümantasyonundaki yanıtlarda arayabilirsiniz: https://docs.poly.com.
Sorun Giderme bilgilerini şu adreste bulunan Bilgi Tabanında bulabilirsiniz: https://h30434.www3.hp.com/.
Teknik Destek ile https://www.hp.com/us-en/contact-hp/contact.html adresinden iletişime geçebilirsiniz.

**Depolama ve Nakliye**
Ürünün uzun süre depolanması gerekiyorsa, ana güç kaynağını kapatabilirsiniz. Not: Üründeki gücün kesilmesi; yazılım güncellemeleri, teşhis ve yönetim için ürünü uzaktan erişilemez hale getirir.

Depolama süresi: Uygun depolama koşullarında 7 yıl
Depolama sıcaklığı: -40°C ila 60°C
Depolama nemi (yoğuşmasız): %5 ila %95
Nakliye sıcaklığı: -40°C ila 70°C
Nakliye nemi (yoğuşmasız): %5 ila %95
Maksimum yükseklik: 4.876,8 m (16.000 ft)

**İmalat**
Ürünün veya ambalajın üzerinde bulunan aşağıdaki formattaki imalat tarihini bulun: YYYYAAGG.

**Güvenlik ve Mevzuat**
Ekte basılı bulunan Güvenlik Eki'ne bakın ve kurulum ve yapılandırma öncesindeki tüm mevzuat ve güvenlik bilgileri için https://hp.support.com/poly adresinde bulunan *Poly Studio X Ailesi Güvenlik ve Mevzuat Kılavuzu'nu* inceleyin.

## uk УКРАЇНСЬКА

Ⓐ Язичок вставлений по центру в пазі.

Ⓑ Електроживлення

Ⓒ Кабель у комплекті

**Опис і характеристики продукту**
Аудіовідеосистема Poly Studio X72 – єдине рішення для організації відео- та аудіоконференцій у великих залах.
Роздільна здатність камери: 2160p, 4K UHD (3840x2160)
Тип камери: Двооб'єктивна
Чутливість (динаміки): 83 дБ (середньочастотні); 89 дБ (високочастотні)
Тип гучномовця: Двохсмугові гучномовці
Частота оновлення відео: 5-30 к/с
Робочий діапазон температури: 0-40 °C
Мінімальні розміри: 84 x 13 x 10 см
Поле зору за діагоналлю (dFoV): 140° (широкий); 78° (вузький)
Поле зору по горизонталі (dFoV): 120° (широкий); 70° (вузький)
Відстань до мікрофона: До 7,62 м

**Електроживлення**
Блок живлення (у комплекті):
Вхідна напруга: 100-240 В ∼ 1,5 А 50-60 Гц
Вихідна напруга: 12 В ⎓ 5,0 А 60 Вт
Допускається використання тільки кабелів Poly з комплекту поставки.

**Індикатори стану**
Білий – пристрій неактивний, у режимі очікування
Білий пульсуючий – ініціалізація завантаження
Бурштиновий пульсуючий – оновлення мікропрограми або відновлення заводських налаштувань
Миготливий синій і білий – реєстрація Bluetooth
Синій – сполучено по Bluetooth
Зелений – виконується активний виклик
Червоний – звук вимкнено

**Основні компоненти Poly Studio X72**

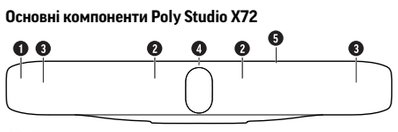

❶ Тканинний гриль
❷ Лінійка мікрофонів
❸ Динаміки
❹ Здвоєна камера
❺ Індикатори стану

**Роз'єми Poly Studio X72**

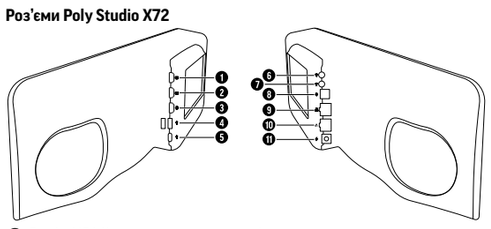

❶ Вихід HDMI для додаткового монітора
❷ Вихід HDMI для основного монітора
❸ Вхід HDMI для демонстрації контенту (наприклад, з ноутбука)
❹ Роз'єми USB-A
❺ Роз'єм USB-C
❻ Лінійний вхід 3,5 мм
❼ Лінійний вихід 3,5 мм
❽ Додатковий мікрофон
❾ Роз'єм локальної мережі системи
❿ Роз'єм LLN
⓫ Гніздо адаптера живлення

**Обслуговування**
1. Відключіть усі кабелі від пристрою.
2. Розпорошіть розчин медичного ізопропілового спирту у воді у співвідношенні 70:30 на чисту суху тканину з мікрофібри, але не зволожуйте її занадто сильно.
3. Акуратно намочіть тканину і поверхні.
4. Дайте тканині та поверхням повністю просохнути на повітрі, потім підключіть кабелі.

**Усунення неполадок**
Відомості про виріб і відповіді на запитання є в документації на сайті https://docs.poly.com.
Інформація про усунення неполадок є в базі знань https://h30434.www3.hp.com/.
Зв'язок із технічною підтримкою: https://www.hp.com/us-en/contact-hp/contact.html.

**Зберігання та транспортування**
За необхідності зберігати виріб протягом тривалого часу слід відключити пристрій від мережі. Примітка. Вимкнення живлення пристрою унеможливлює віддалене оновлення програмного забезпечення, діагностику та керування.

Термін зберігання: 7 років за належних умов зберігання
Температура зберігання: від –40 до 60 °C
Вологість під час зберігання (без конденсації): від 5% до 95%
Температура транспортування: від –40 до 70 °C
Вологість під час транспортування (без конденсації): від 5% до 95%
Максимальна висота над рівнем моря: 4876,8 м

**Безпека та нормативне регулювання**
Перед встановленням і налаштуванням обладнання вивчіть усі нормативні документи та рекомендації з безпеки, ознайомтеся з друкованою вкладкою з техніки безпеки та дивіться *Посібник із техніки безпеки та нормативного регулювання Poly Studio X Family* на https://hp.support.com/poly.

## de GERMAN

Ⓐ Die Lasche muss sicher mittig im Steckplatz sitzen.

Ⓑ Stromversorgung

Ⓒ Kabel enthalten

## fr FRENCH

Ⓐ S'assurer que la languette est bien centrée dans la fente.

Ⓑ Alimentation

Ⓒ Câble inclus

## it ITALIAN

Ⓐ Assicurarsi che la linguetta sia saldamente posizionata al centro dello slot.

Ⓑ Alimentazione

Ⓒ Cavo incluso

## ja JAPANESE

Ⓐ タブがスロットの中央にしっかりと入っていることを確認します。

Ⓑ 電源

Ⓒ ケーブル付属

## ku KURDISH

Ⓐ جەخت بکەرەوە لەوەی دوکمەکە ە باشیی لە ناوەڕاستی کونەکەدایە.

Ⓑ وزەی کارەبا

Ⓒ کێبڵی لەگەڵدایە

## zh-cn SIMPLIFIED CHINESE

Ⓐ 确保突出部分牢固地固定到插槽中心。

Ⓑ 电源

Ⓒ 随附电缆

## zh-tw TRADITIONAL CHINESE

Ⓐ 確保調整片牢牢置於插槽中央。

Ⓑ 電源

Ⓒ 隨附纜線